Буква «Ч» второе занятие

Чч

Запомни: **ча, чу!**

чай чу́-до ча́й-ник

чу-де-са́ ча́й-на-я чу-де́с-ный

ч□й сту-ч□́ ту́-ч□

кри-ч□́ све-ч□́ мол-ч□́

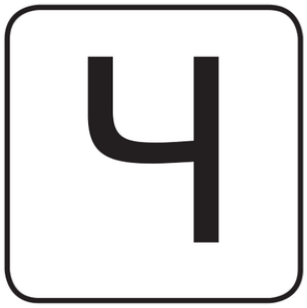

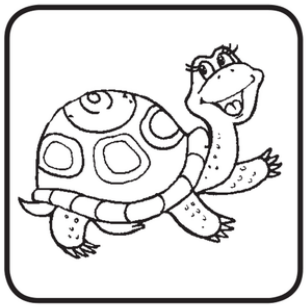

Черепаха

Часы

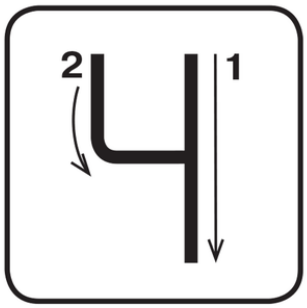

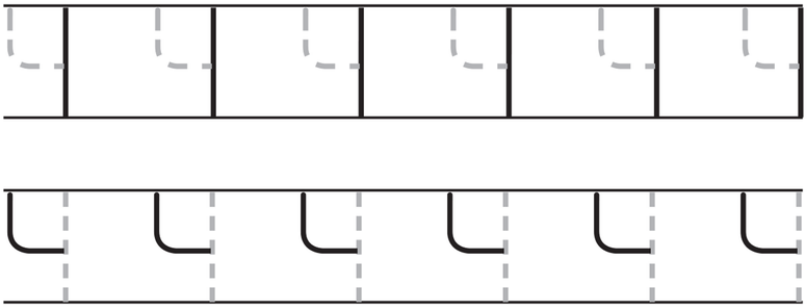

♦ Продолжи ряд букв **Ч** и **У**.

♦ Это черепаха-путешественница. Раскрась её чемодан с буквой **Ч**.

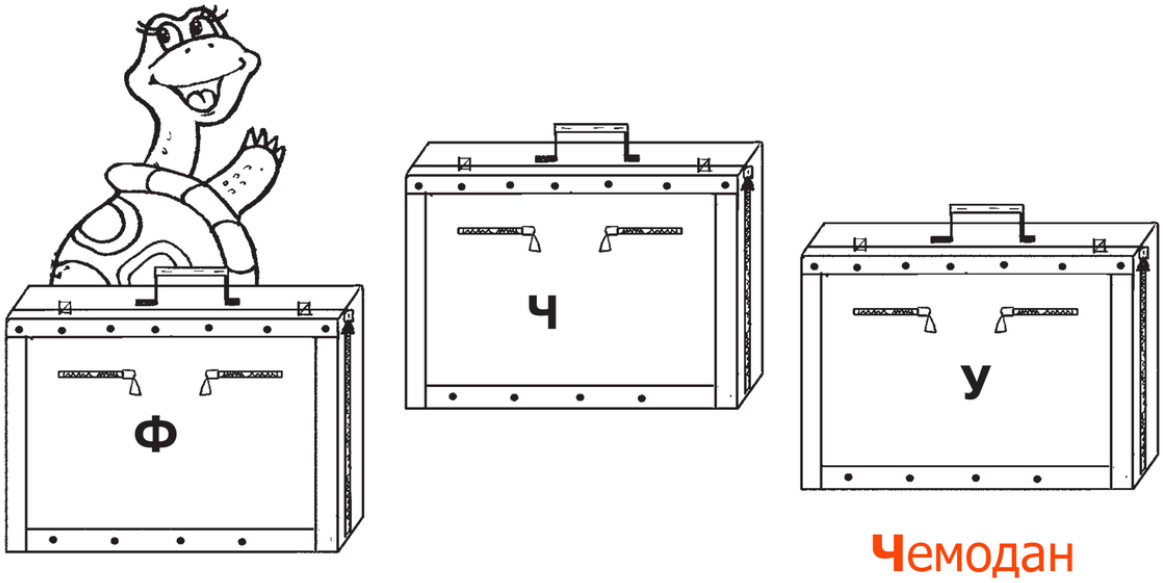

Чемодан